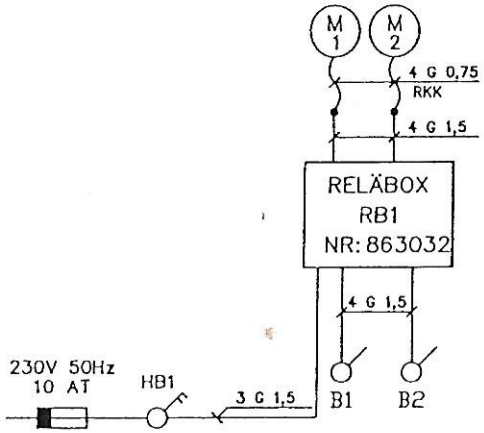

KABLAR AV TYP EKK
ELLER LIKVÄRDIGT DÄR EJ ANNAT ANGIVITS

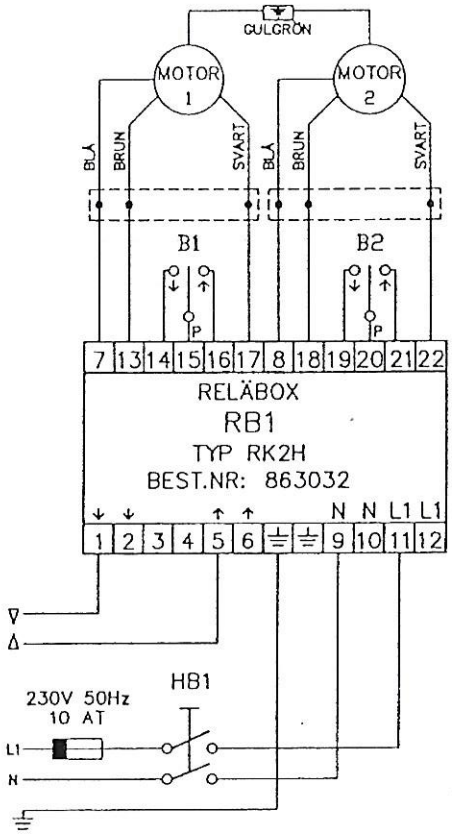

OM NÅGON MOTOR GÅR ÅT FEL HÅLL,
SKIFTA SVART OCH BRUN LEDNING TILL MOTORN.

SY: 723
BLAD 1

SOMFY
BOX 60038
S-216 10 LIMHAMN
TEL. 040-16 59 00
WWW.SOMFY.SE

NR	REV	DAT	SIGN	RIT MÖ
				KONSTR PER
				DAT 010613
				SY-723A

INKOPPLINGSEXEMPEL

RITN NR SY: 723 | REV
UPPDR NR . | BLAD 1 | FORTS BL .